# Technical Information

# R120/121A 静电发放棒技术资料

R120/121A 静电发放棒一种供电电压为 15KV 的通用型静电棒。
绝缘装配可以使放电电压高达 60KV。
您可将其在表面放电，用于以紧钉、粘附或锁定为目的场合。

15 毫米的针尖距确保了放电效果好和电场分布均匀，不同有效长度的静电发棒使其可以满足您特殊生产工艺和要求。

静电发放棒主要用于生产过程和周期运行快且材料（如薄膜、箔片和纸张等）相互粘在一起能减少干扰的场合。

可并行安装两根或更多的静电发放棒进行表面覆盖放电或使装置能在卷材高速下运行。
静电发放棒由合适型号的 ELTEX 高压发生器供电。
静电发放棒为防尘设计，得益于其小巧尺寸，可以很容易安装在紧凑和不可进入的地方。

# R120/R121A Charging Bar

# R120/R121A静电发放棒

**TI-en-3030-1111**

Eltex-Elektrostatik-Gesellschaft mbH
Blauenstraße 67-69, D-79576 Weil am Rhein
Phone +49 (0) 76 21/ 79 05 - 230
Fax +49 (0) 76 21/ 79 05 - 330
eMail static-control@eltex.com
Internet www.eltex.com

中国及港澳区总代理： 嘉铭科技开发有限公司
国内销售及服务中心： 佛山市嘉明工业设备有限公司
广东 电话：0757-82967968 传真：0757-82967967
上海 电话：021-61393698 传真：021-61807141
网址 www.karming.com

## Overview 视图

**R120/A**
with axial connection,
integrated and encapsulated cable
带水平连接的集成封装电缆

**R120/W**
with radial connection,
integrated and encapsulated cable
带垂直连接的集成封装电缆

**R121A**
with axial connection,
detachable cable
带水平连接的可拆卸电缆

**R121A**
with two axial connections,
detachable cable
带两个水平连接接头的可拆卸电缆

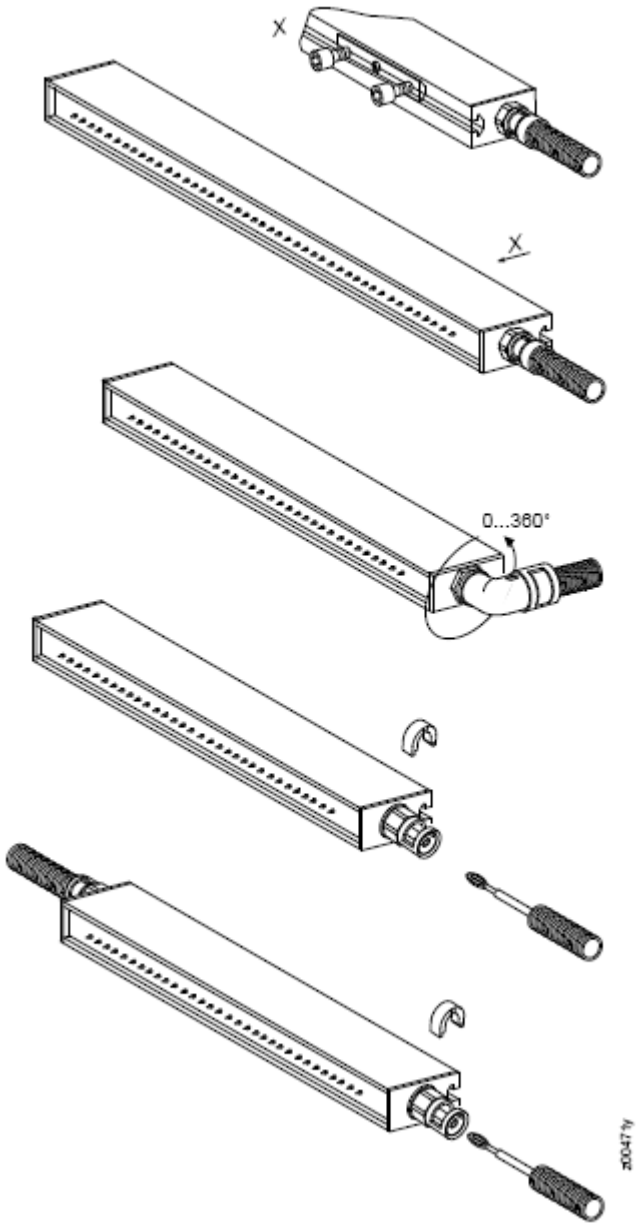

## Technical specifications　R120A/R121A 技术规格：

| | | |
|---|---|---|
| Electrode (bar) element | 静电棒电极材质 | glass-fibre-reinforced plastic GRP　GRP加强型玻璃钢 |
| Encapsulation material | 封装材料 | polyurethane聚氨酯, UL-94 V0 |
| Emission tips | 放电针 | special alloy 特殊合金 |
| Installation material | 安装材料 | plastic or metal sliding nuts　塑料或金属活动螺钉 |
| Operating ambient temperature | 工作环境温度 | 0...+60°C (+32...+140°F) |
| Ambient humidity | 环境湿度 | max. 60% RH, non-dewing　最高60% RH，无冷凝水 |
| Dimensions | 尺寸 | profile: 16 x 32 mm, max. length 3,985 mm, see figure<br>外观：16 x 32毫米，最大长度3,985毫米，详见尺寸图 |
| Weight | 重量 | approx. 1 kg/m 大约1千克/米 |
| Operating voltage | 工作电压 | max. 15 kV to max. 60 kV, depending on insulation<br>最高15 kV到60 kV，根据安装情况而异 |
| Operating current | 工作电流 | max. 1 mA per meter of active bar length<br>一般每1米有效宽度放电棒为1毫安 |
| High voltage supply | 高压静电发生器 | via Eltex high voltage generators<br>series KNH18*, KNH34*, KNH35*, KNH64* and KNH65*<br>(* if required limit max. output voltage to 15 kV)<br>ELTEX系列高压静电发放器KNH18, KNH34, KNH35, KNH64 和KNH65系列高压发生器<br>（*如果需要将最高电压限制在15KV） |
| High voltage connection | 高压连接 | prefabricated high voltage cable in plastic tube with plug for the high voltage generator, length 1...99 m (standard length 5 m)　带插头的塑料护套的预制高压电缆和高压静电发放器连接，电缆长度1-99米（标准长度5米） |

CE

## Operating voltage　工作电压

静电发放棒工作运行电压为 5-15KV，采用适当的绝缘可以高达 60KV。
每一米有效长度的静电发放棒工作电流必须不能超过1毫安。
例如：
静电发放棒的有效宽度是 515 毫米，则最大允许的电流值为：
1 mA/米 x 0,515 米=0,515 mA
数据：放电棒的工作范围受电压和距离影响。

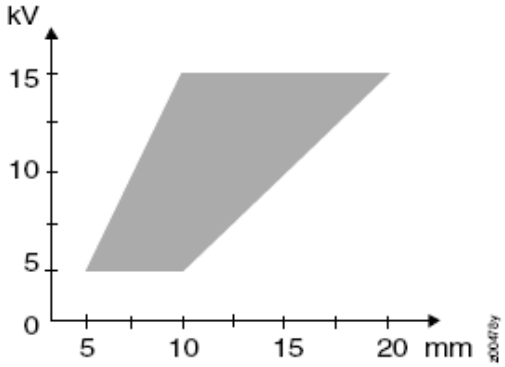


## Installation　安装

静电发放棒外壳安装有一个卡槽。滑块推进该卡槽中，放电棒就可以固定在这些滑块上。

eltex electrostatic innovations

静电创新专家

**Dimensions** 尺寸

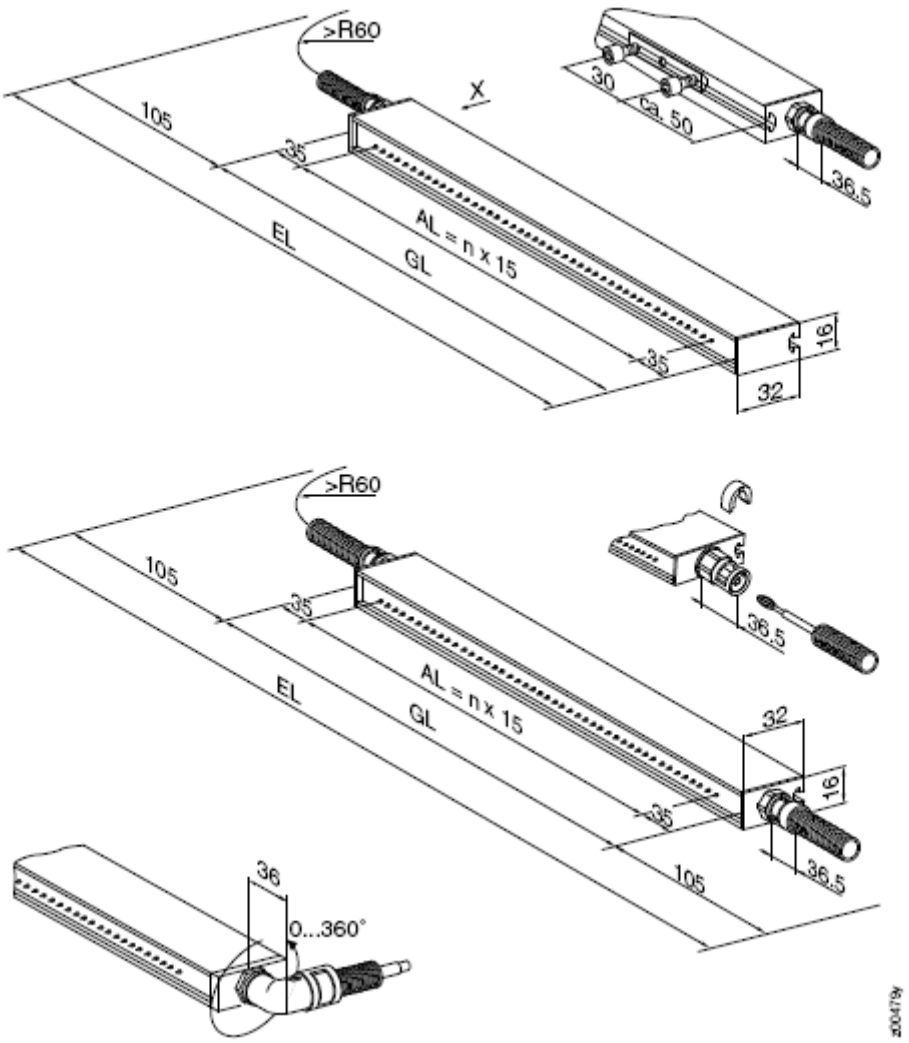


AL = Active length 有效长度
GL = Total length 总长度
EL = Installation length 安装长度
n = Whole number, depending on active length 所有针数量，根据有效长度而定
Examples for caculating the active lengh: 计算有效长度举例：
n = any number between 1 and 196, e.g. n = 150
n 为 1-196 中的任意数字，例如 n = 150
The active length is therefore AL = 150 x 15 = 2250 mm
在这里有效长度为 AL = 150 x 15 = 2250 mm

中国及港澳区总代理： 嘉铭科技开发有限公司
国内销售及服务中心： 佛山市嘉明工业设备有限公司
广东 电话：0757-82967968 传真：0757-82967967
上海 电话：021-61393698 传真：021-61807141
网址 www.karming.com

Eltex-Elektrostatik-Gesellschaft mbH
Blauenstraße 67-69, D-79576 Weil am Rhein
Phone +49 (0) 76 21/ 79 05 - 230
Fax +49 (0) 76 21/ 79 05 - 330
eMail static-control@eltex.com
Internet www.eltex.com